INSTRUKCJA MONTAŻU i KONSERWACJI RĘCZNEGO OSTRZEGACZA POŻAROWEGO OP1

SPÓŁDZIELNIA INWALIDÓW
„Spamel"
56-416 Twardogóra
ul. Wojska Polskiego
TELEFONY: +48 71-31-58-201 centrala
+48 71-31-58-036 fax
http://www.spamel.com.pl
e-mail: spamel@spamel.com.pl

S.I. Spamel Posiada Certyfikat Zintegrowanego Systemu Zarządzania Jakością i środowisko

INSTRUKCJA MONTAŻU RĘCZNEGO OSTRZEGACZA POŻAROWEGO

- Wykręcić cztery wkręty (1) mocujące pokrywę. (2)
- Wykręcić cztery wkręty(3 wersja podtynkowa) mocujące maskownicę(5 wersja podtynkowa).
- Wyjąć maskownicę (4 wersja nadtynkowa) lub (5 wersja podtynkowa)
- W podstawie (6 wersja nadtynkowa) wykonać otwory pod przewody w miejscach do tego przeznaczonych .
- Wykonać cztery otwory pod wkręty mocujące podstawę (6 wersja nadtynkowa).
- Przełożyć przewody przez otwory w podstawie(6 wersja nadtynkowa) lub (7 wersja podtynkowa).
- Przykręcić podstawę(6 wersja nadtynkowa) do podłoża.
- Podstawę obudowy (7wersja podtynkowa) zamocować w tynku.
- Podłączyć przewody do łącznik·w.
- Kontrolkę diodową podłączyć bezpośrednio do instalacji sygnalizacyjnej budynku lub łącznika.
  napięcie 230 VAC dwa przewody czerwone (brak polaryzacji)
  napięcie 24VDC jeden przew·d czerwony(+) i zielony (-)
- Włożyć maskownicę (4 do obudowy 6 wersja nadtynkowa) lub (5 do obudowy 7 wersja podtynkowa).
- Przykręcić maskownicę (5 do podstawy 7 czterema wkrętami 3 wersja podtynkowa).
- Nałożyć pokrywę (2) na podstawę (6 wersja nadtynkowa) lub maskownicę (5 wersja podtynkowa) i przykręcić cztery wkręty (1).
- Dla wersji z młoteczkiem: usunąć taśmę z uchwytu i przykleić go na prawej stronie ostrzegacza lub na ścianie oraz zawiesić na nim młoteczek.

PRZEGLĄD I KONSERWCJA:

Dla prawidłowego działania urządzenia należy zachować odpowiednie warunki jego pracy poprzez prawidłowe wykonanie instalacji oraz regularne przeprowadzanie przeglądów w technicznych okresowych.Podczas przeglądów w okresowych należy sprawdzać czystość oraz stan obudowy,a także prawidłowe działanie urządzenia. Przeglądy techniczne i czynności konserwacyjne powinny być przeprowadzane w zależności od warunków w w jakich zamontowane jest urządzenie,nie rzadziej niż raz w roku,przez specjalistę posiadającego odpowiednie uprawnienia i kwalifikacje.

DANE TECHNICZNE:

Napięcie zn.izolacji		Ui -500V
Prąd zn.ciągły	Iu=Ith	10A
Prąd zn.łącz.	Ie AC-15 230/400/500	2,5/1,6/1,6 A
	Ie DC-13 24/110/220	4/1/0,25 A

Przekrój przewodów przyłączeniowych:
- jednodrutowych 2 x 1...2,5 mm²
- wielodrutowych 2 x 0,75...1,5 mm²

Temperatura pracy od -25°C do +70°C

IP65-deklarowane przez producenta (wybrana cecha nie była badana przez CNBOP-PIB).
ROP jest odpowiednio chroniony przed dostępem wody zgodnie z normą PN-EN60068-2-30.

UWAGA ! Montaż powinna wykonywać osoba posiadająca odpowiednie uprawnienia .
Montować na ścianie pionowej.

Zgodność z normą: PN-EN 54-11
CERTYFIKAT CNBOP 1438/CPD/0130 Z DN. 17.12.2008R.
ŚWIADECTWO DOPUSZCZENIA CNBOP 3863/2019
Wyrób spełnia wymagania:
-Rozporządzenia Parlamentu Europejskiego i Rady (UE) NR 305/2011 z dnia 9 marca 2011 r. ustanawiające zharmonizowane warunki wprowadzania do obrotu wyrobów budowlanych i uchylające dyrektywę Rady 89/106/EWG
-Dyrektywy RoHS
-Dyrektywy niskonapięciowej 2014/35/UE

1438

OP1-7001-L06 J.M.

TYP A
Po zbiciu szybki przycisk zostaje samoczynnie zwolniony automatycznie nadajac sygnałalarmowy

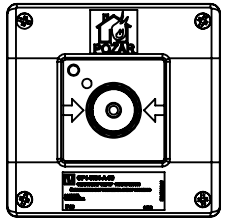

TYP B
Po zbiciu szybki należy wcisnąć przycisk w celu nadania sygnału alarmowego

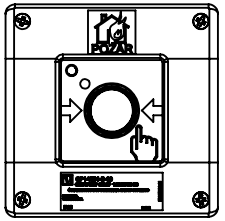

Po zbiciu szybki przycisk zostaje zwolniony samoczynnie TYP A lub należy go wcisnąć TYP B

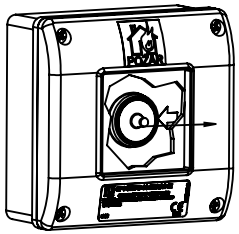

Wersja nadtynkowa dla typ A i B

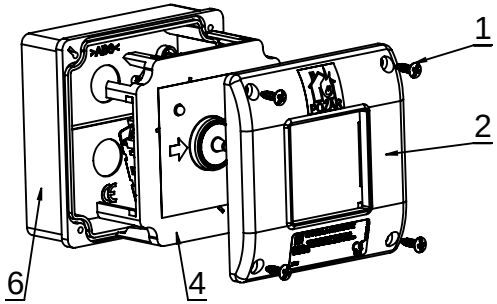

Wersja podtynkowa dla typ A i B

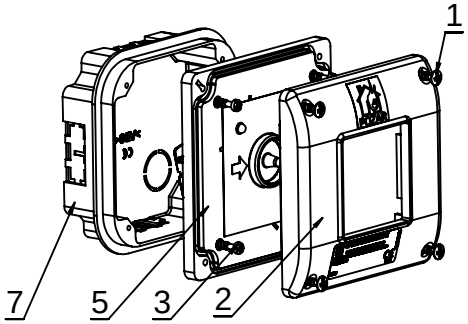

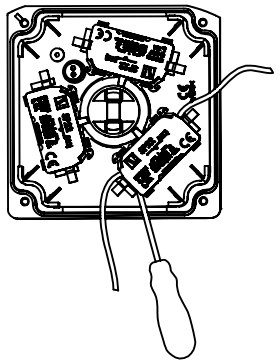

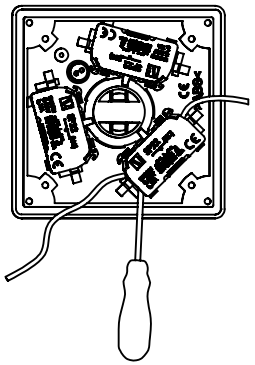

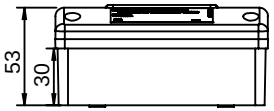

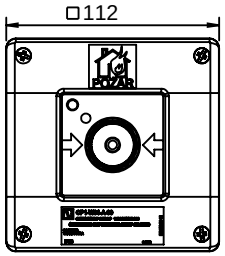

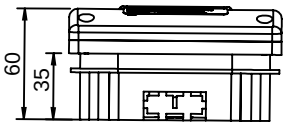

INSTRUKCJA MONTAŻU i KONSERWACJI RĘCZNEGO OSTRZEGACZA POŻAROWEGO OP1

SPÓŁDZIELNIA INWALIDÓW
„Spamel"
56-416 Twardogóra
ul. Wojska Polskiego
TELEFONY: +48 71-31-58-201 centrala
+48 71-31-58-036 fax
http://www.spamel.com.pl
e-mail: spamel@spamel.com.pl

S.I. Spamel Posiada Certyfikat Zintegrowanego Systemu Zarządzania Jakością i Środowisko

INSTRUKCJA MONTAŻU RĘCZNEGO OSTRZEGACZA POŻAROWEGO

- Wykręcić cztery wkręty (1) mocujące pokrywę. (2)
- Wykręcić cztery wkręty(3 wersja podtynkowa) mocujące maskownicę(5 wersja podtynkowa).
- Wyjąć maskownicę (4 wersja nadtynkowa) lub (5 wersja podtynkowa)
- W podstawie (6 wersja nadtynkowa) wykonać otwory pod przewody w miejscach do tego przeznaczonych .
- Wykonać cztery otwory pod wkręty mocujące podstawę (6 wersja nadtynkowa).
- Przełożyć przewody przez otwory w podstawie(6 wersja nadtynkowa) lub (7 wersja podtynkowa).
- Przykręcić podstawę(6 wersja nadtynkowa) do podłoża.
- Podstawę obudowy (7wersja podtynkowa) zamocować w tynku.
- Podłączyć przewody do łącznik·w.
- Kontrolkę diodową podłączyć bezpośrednio do instalacji sygnalizacyjnej budynku lub łącznika.
  napięcie 230 VAC dwa przewody czerwone (brak polaryzacji)
  napięcie 24VDC jeden przew·d czerwony(+) i zielony (-)
- Włożyć maskownicę (4 do obudowy 6 wersja nadtynkowa) lub (5 do obudowy 7 wersja podtynkowa).
- Przykręcić maskownicę (5 do podstawy 7 czterema wkrętami 3 wersja podtynkowa).
- Nałożyć pokrywę (2) na podstawę (6 wersja nadtynkowa) lub maskownicę (5 wersja podtynkowa) i przykręcić cztery wkręty (1).
- Dla wersji z młoteczkiem: usunąć taśmę z uchwytu i przykleić go na prawej stronie ostrzegacza lub na ścianie oraz zawiesić na nim młoteczek.

PRZEGLĄD I KONSERWACJA:

Dla prawidłowego działania urządzenia należy zachować odpowiednie warunki jego pracy poprzez prawidłowe wykonanie instalacji oraz regularne przeprowadzanie przeglądów w technicznych okresowych.Podczas przeglądów w okresowych należy sprawdzać czystość oraz stan obudowy,a także prawidłowe działanie urządzenia. Przeglądy techniczne i czynności konserwacyjne powinny być przeprowadzane w zależności od warunków w w jakich zamontowane jest urządzenie,nie rzadziej niż raz w roku,przez specjalistę posiadającego odpowiednie uprawnienia i kwalifikacje.

DANE TECHNICZNE:

Napięcie zn.izolacji		Ui -500V
Prąd zn.ciągły	Iu=Ith	10A
Prąd zn.łącz.	Ie AC-15 230/400/500	2,5/1,6/1,6 A
	Ie DC-13 24/110/220	4/1/0,25 A

Przekr·j przewod·w przyłączeniowych:
- jednodrutowych 2 x 1...2,5 mm²
- wielodrutowych 2 x 0,75...1,5 mm²

Temperatura pracy od -25°C do +70°C

IP65-deklarowane przez producenta (wybrana cecha nie była badana przez CNBOP-PIB).
ROP jest odpowiednio chroniony przed dostępem wody zgodnie z normą PN-EN60068-2-30.

UWAGA ! Montaż powinna wykonywać osoba posiadająca odpowiednie uprawnienia .
Montować na ścianie pionowej.

Zgodność z normą: PN-EN 54-11
CERTYFIKAT CNBOP 1438/CPD/0130 Z DN. 17.12.2008R.
ŚWIADECTWO DOPUSZCZENIA CNBOP 3863/2019
Wyr·b spełnia wymagania:
-Rozporządzenia Parlamentu Europejskiego i Rady (UE) NR 305/2011 z dnia 9 marca 2011 r. ustanawiające zharmonizowane warunki wprowadzania do obrotu wyrob·w budowlanych i uchylające dyrektywę Rady 89/106/EWG
-Dyrektywy RoHS"
-Dyrektywy niskonapięciowej 2014/35/UE

1438

OP1-7001-L06 J.M.

TYP A
Po zbiciu szybki przycisk zostaje samoczynnie zwolniony automatycznie nadajac sygnał alarmowy

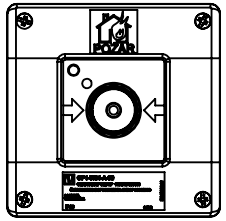

TYP B
Po zbiciu szybki należy wcisnąć przycisk w celu nadania sygnału alarmowego

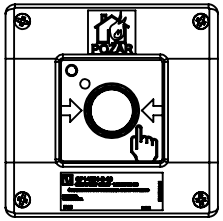

Po zbiciu szybki przycisk zostaje zwolniony samoczynnie TYP A lub należy go wcisnąć TYP B

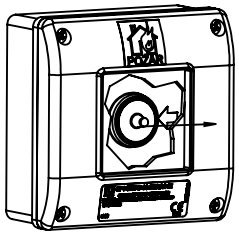

Wersja nadtynkowa dla typ A i B

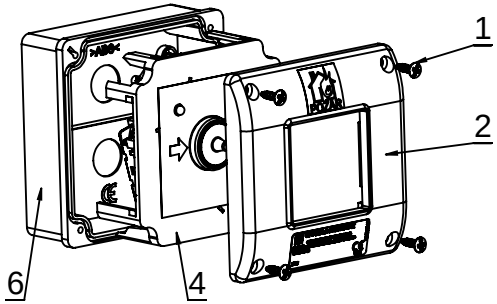
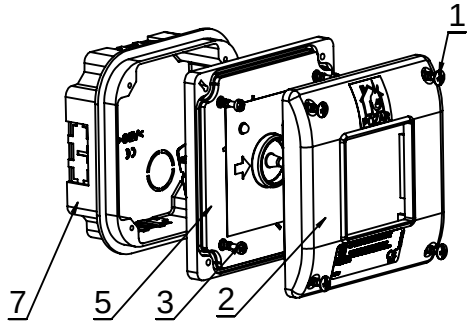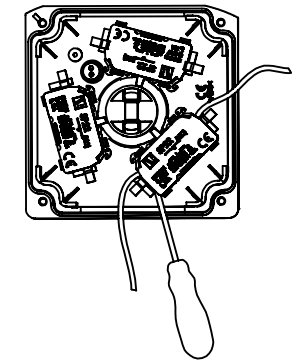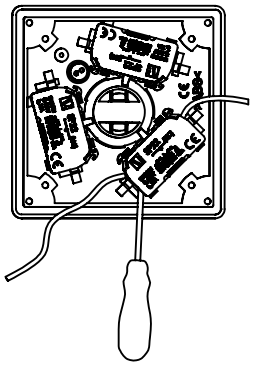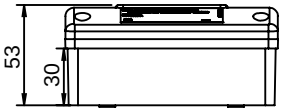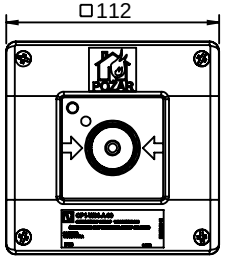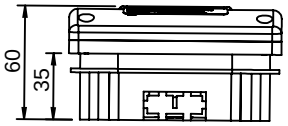
Wersja podtynkowa dla typ A i B